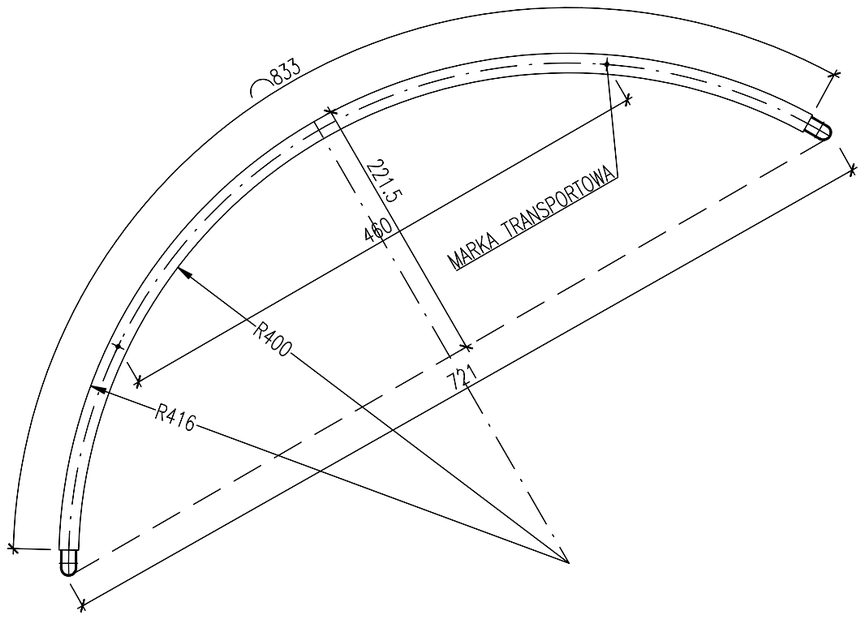

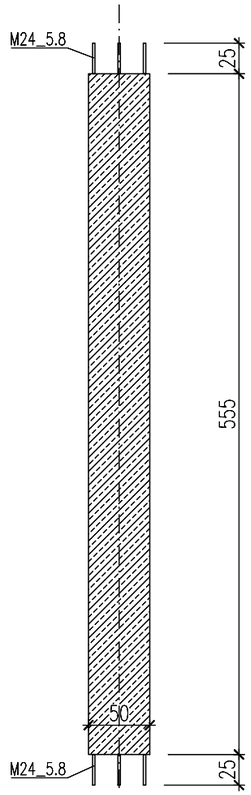

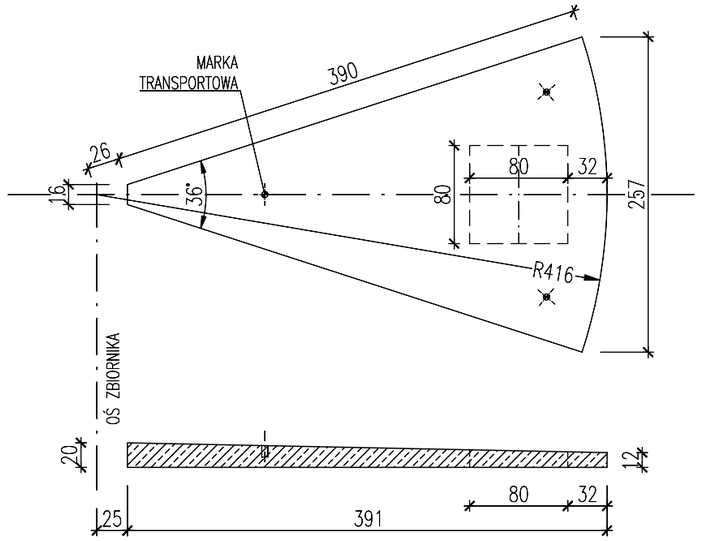

PŁYTA STROPOWA (10szt.)
CIĘŻAR: G=20,1kN

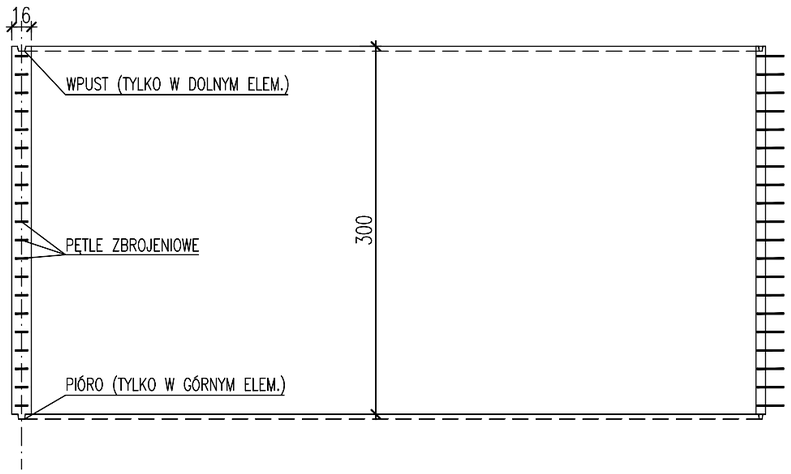

ELEMENT ŚCIENNY (3szt./obw.)
CIĘŻAR: G=100kN

SŁUP PODPIERAJĄCY (1 szt.)
SŁUP: G=28,7kN

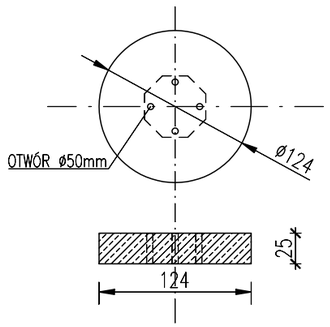

PODSTAWA SŁUPA (1 szt.)
GŁOWICA SŁUPA (1 szt.)
CIĘŻAR: G=7,6kN

STAL: **A-IIIN (RB500W) / A-0 (St0S-b)**
BETON: **C35/45, W8, XC4**
(Przed rozpoczęciem produkcji uzgodnić czy w zbiorniku będzie wykonywana izolacja wew. z atestem PZH do wody pitnej)

UWAGI:
1. MARKI TRANSPORTOWE FIRMY PFEIFER LUB ROZWIĄZANIA RÓWNOWAŻNE
2. OTWORY W PŁYTACH STROPOWYCH I W ŚCIANACH WYKONAĆ Z UWZGLĘDNIENIEM RYSUNKÓW GABARYTOWYCH.

LMD-Invest Łukasz Dymura
ul. Rogali 13/2, 84-200 Wejherowo
tel. 505256154, NIP: 5882088004
email: biuro@LMD-invest.pl

Inwestycja / Lokalizacja:
Projekt budowy żelbetowego zbiornika naziemnego rezerwy wody czystej
Kowalewo Pomorskie, dz. nr 1/6, obręb 0014 Piatkowo

Inwestor: Gmina Kowalewo Pomorskie, ul. Konopnickiej 13, 87-410 Kowalewo Pomorskie		Faza: PROJEKT BUD-WYK	
		Branża: KONSTRUKCYJNA	
Konstrukcja – projektowanie: MGR INŻ. ŁUKASZ DYMURA, proj. bez ogr. w spec. konstr-bud,	Nr uprawnień: POM/0125/POOK/11	Data: 03.2021	Podpis:
Konstrukcja – opracowanie: INŻ. ROBERT DZIECIELSKI	Nr uprawnień: –	Data: 03.2021	Podpis:
Konstrukcja – sprawdzenie: MGR INŻ. PIOTR KREFTA, proj. bez ogr. w spec. konstr-bud,	Nr uprawnień: POM/0116/POOK/08	Data: 03.2021	Podpis:
Temat rysunku: PREFABRYKATY: ELEMENTY ZBIORNIKÓW		Skala: 1:50	Nr rys.: K-03