ZAŁĄCZNIK 2

Nazwa Inwestycji	Modernizacja gospodarki osadowej - III Etap			
Inwestor	Gmina Kowalewo Pomorskie ul. Konopnickiej 13 87-410 Kowalewo Pomorskie			
Tytuł	PŚ trzypompowa			
Projektant:	mgr inż. Paulina Leciejewska	08.2022	nr upr: WKP/0444/POOE/18	mgr inż. Paulina Leciejewska uprawnienia budowlane do projektowania i kierowania robotami budowlanymi bez ograniczeń w specjalności instalacyjnej w zakresie sieci, instalacji i urządzeń elektrycznych i elektroenergetycznych upr. kier. nr WKP/0222/OWOE/17 upr. proj. nr [illegible]/POOE/18 członek izby nr WKP/IE/0347/17

Ilość stron 14

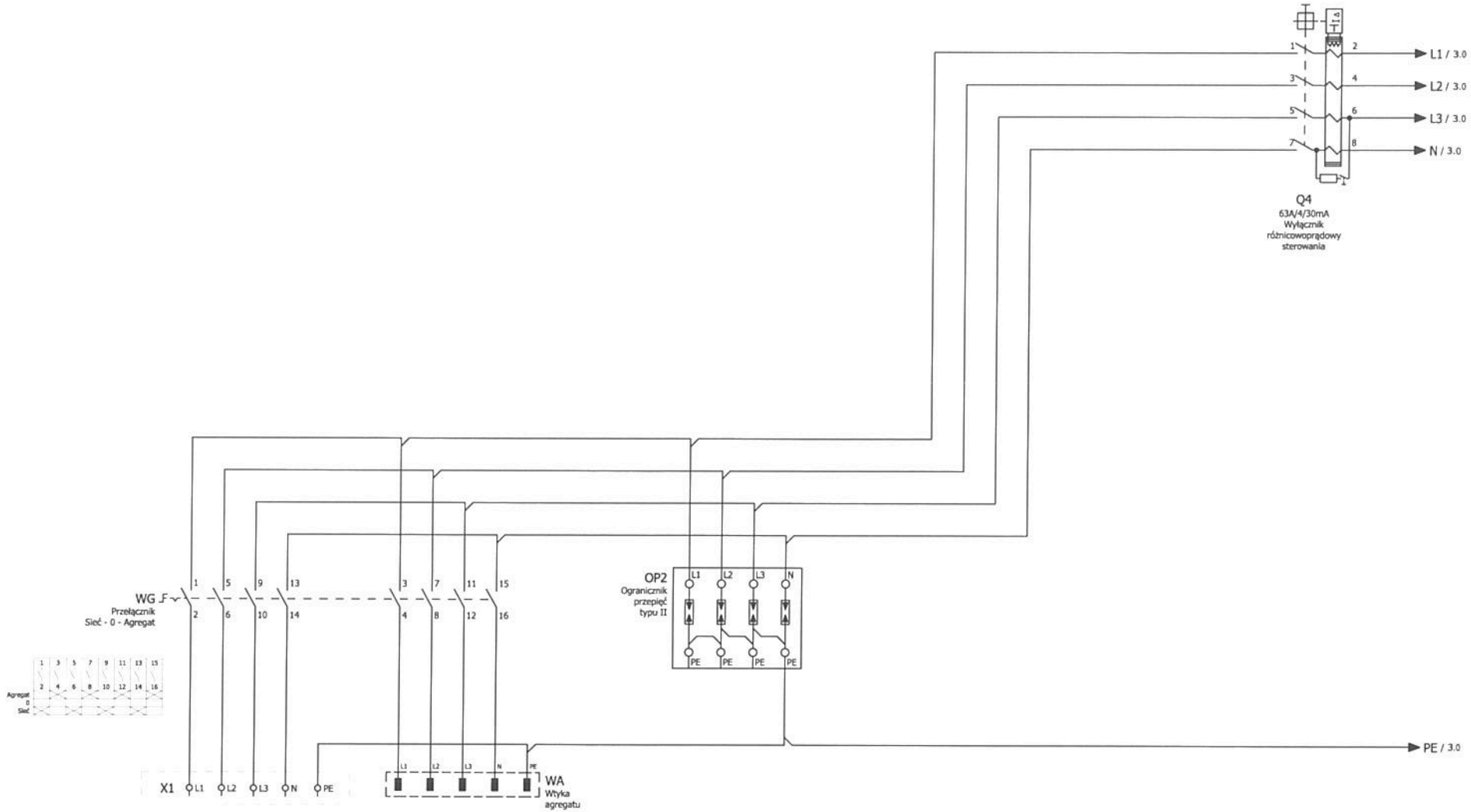

	SIEĆ	AGREGAT	OGRANICZNIK PRZEPIĘĆ TYPU II		WYŁĄCZNIK RÓŻNICOWOPRĄDOWY	
	ZASILANIE ROZDZIELNICY					

Projektant:	mgr inż. Paulina Leciejewska	nr upr: WKP/0444/POOE/18		Zasilanie rozdzielnicy	Projekt	Strona 2
08.2022					PŚ trzypompowa	Liczba stron 14

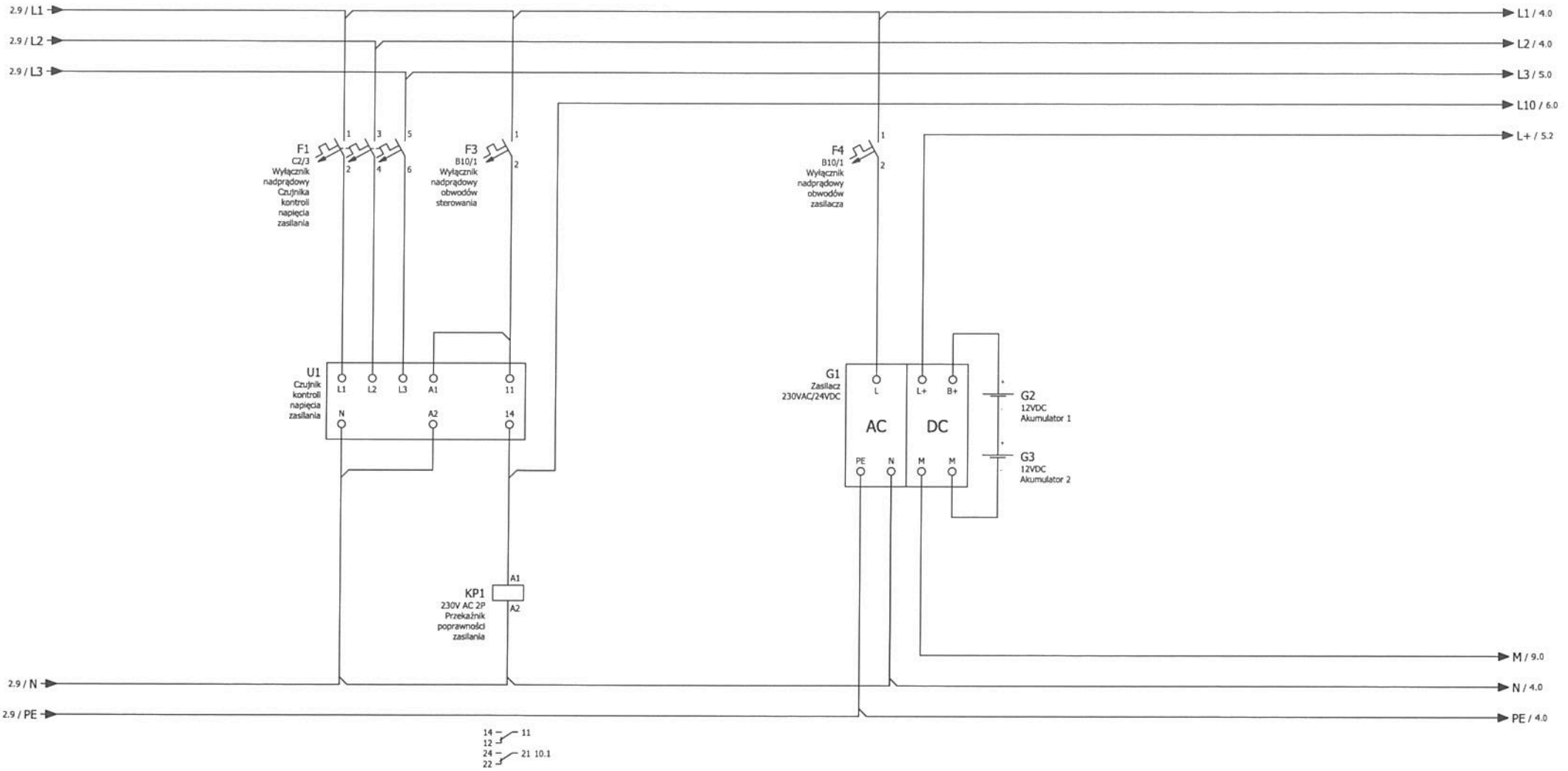

		KONTROLA POPRAWNOŚCI ZASILANIA		ZASILACZ 24VDC	

Projektant: 08.2022	mgr inż. Paulina Leciejewska	nr upr: WKP/0444/POOE/18	Kontrola poprawności zasilania, zabezpieczenie fazy sterującej, zasilacz 24VDC	Projekt: PŚ trzypompowa	Strona	3
					Liczba stron	14

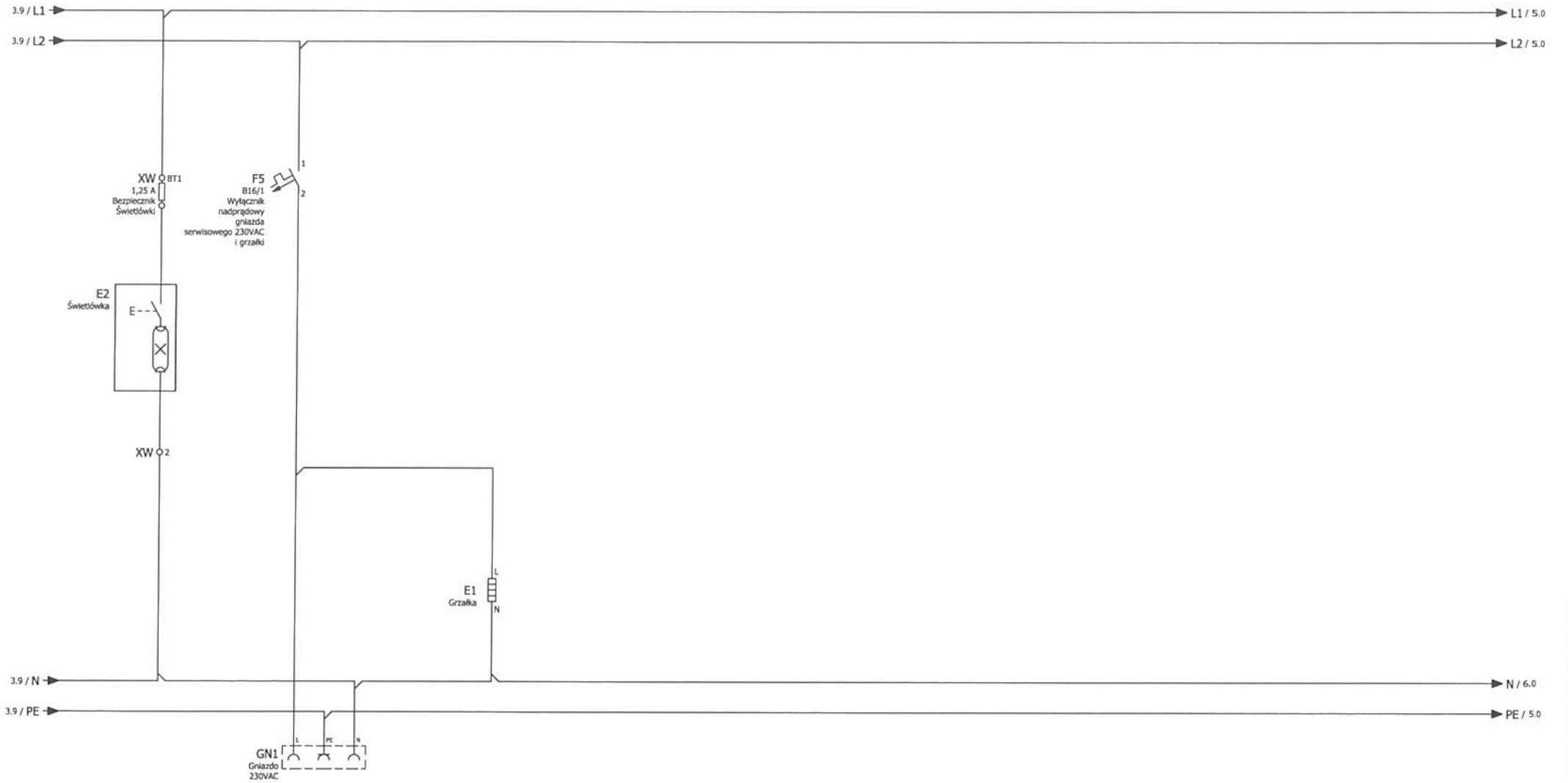

	OŚWIETLENIE WEWNĘTRZNE ROZDZIELNICY	GNIAZDO SERWISOWE 230VAC	OGRZEWANIE ROZDZIELNICY			
Projektant:	mgr inż. Paulina Leciejewska	nr upr: WKP/0444/POOE/18		Gniazda, oświetlenie wewnętrzne rozdzielnicy	Projekt	Strona 4
08.2022					PŚ trzypompowa	Liczba stron 14

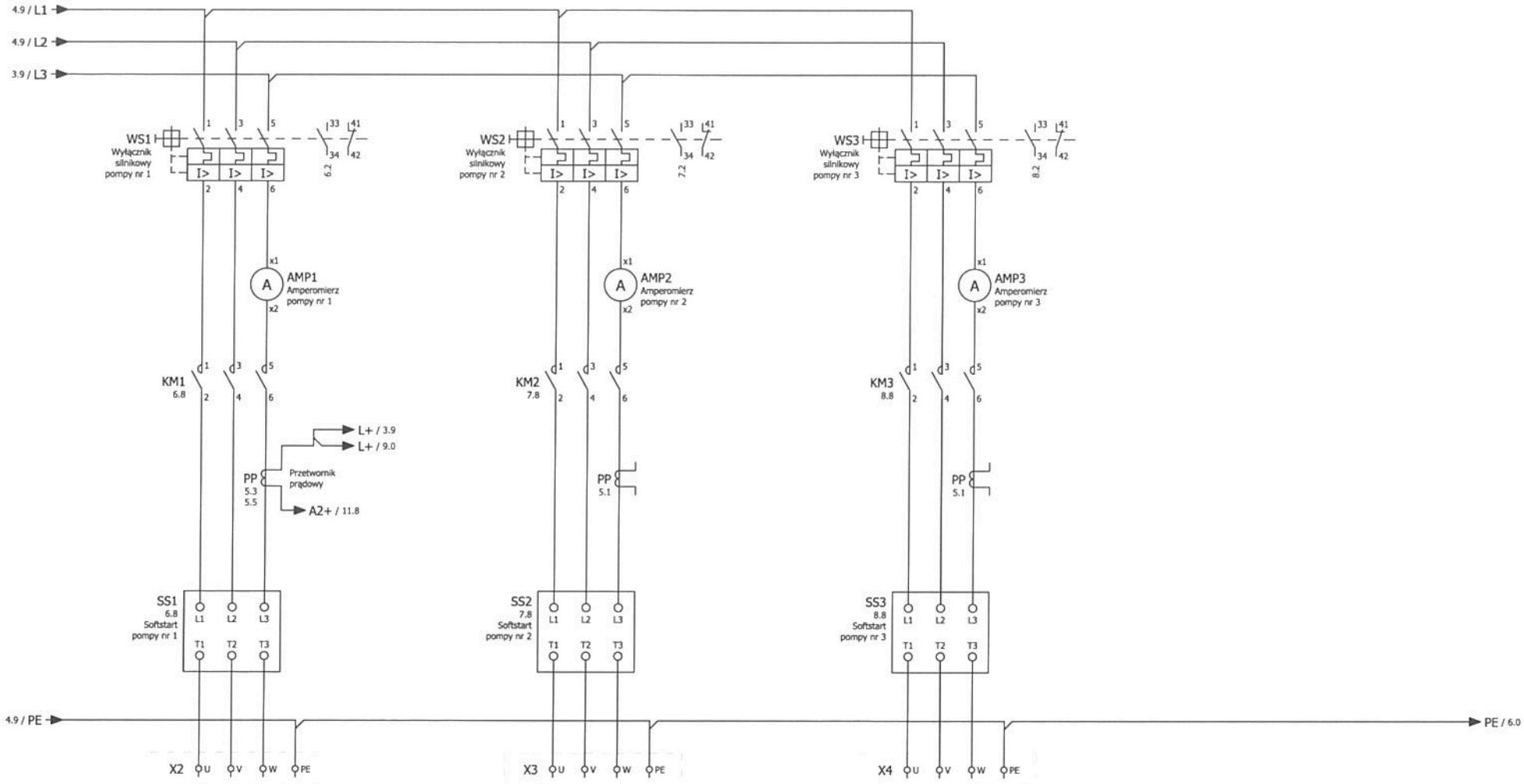

	POMPA NR 1	POMPA NR 2	POMPA NR 3			
Projektant:	mgr inż. Paulina Leciejewska	nr upr: WKP/0444/POOE/18	Tory silnoprądowe pomp	Projekt	Strona	5
08.2022				PŚ trzypompowa	Liczba stron	14

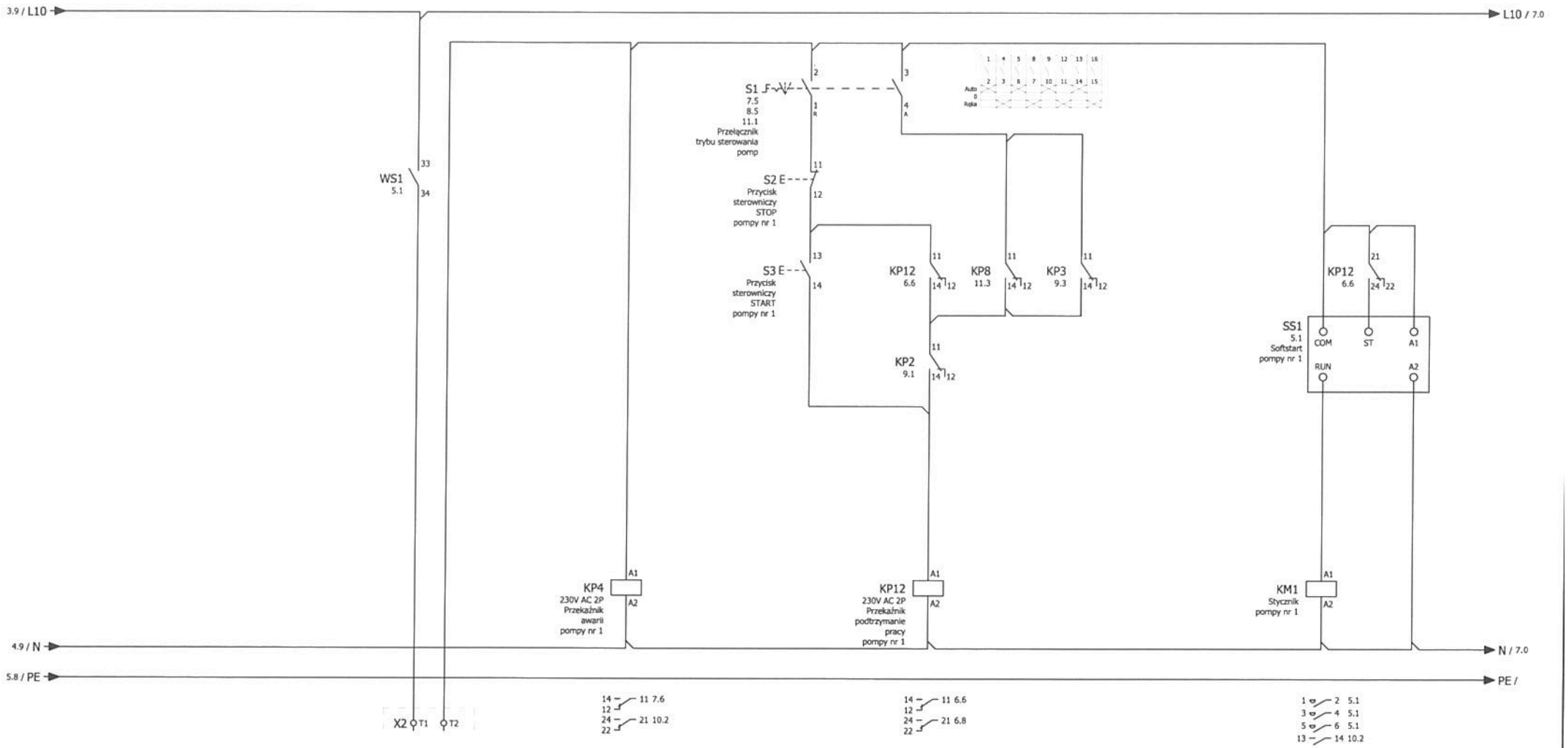

	TERMICZNE	AWARIA	RĘCZNY	AUTOMATYCZNY	STEROWANIE SOFTSTARTEM		
	ZABEZPIECZENIA POMPY		PRZEŁĄCZNIK TRYBU PRACY				
Projektant:	mgr inż. Paulina Leciejewska	nr upr: WKP/0444/POOE/18		Sterownie pompy nr 1	Projekt	Strona	6
08.2022					PŚ trzypompowa	Liczba stron	14

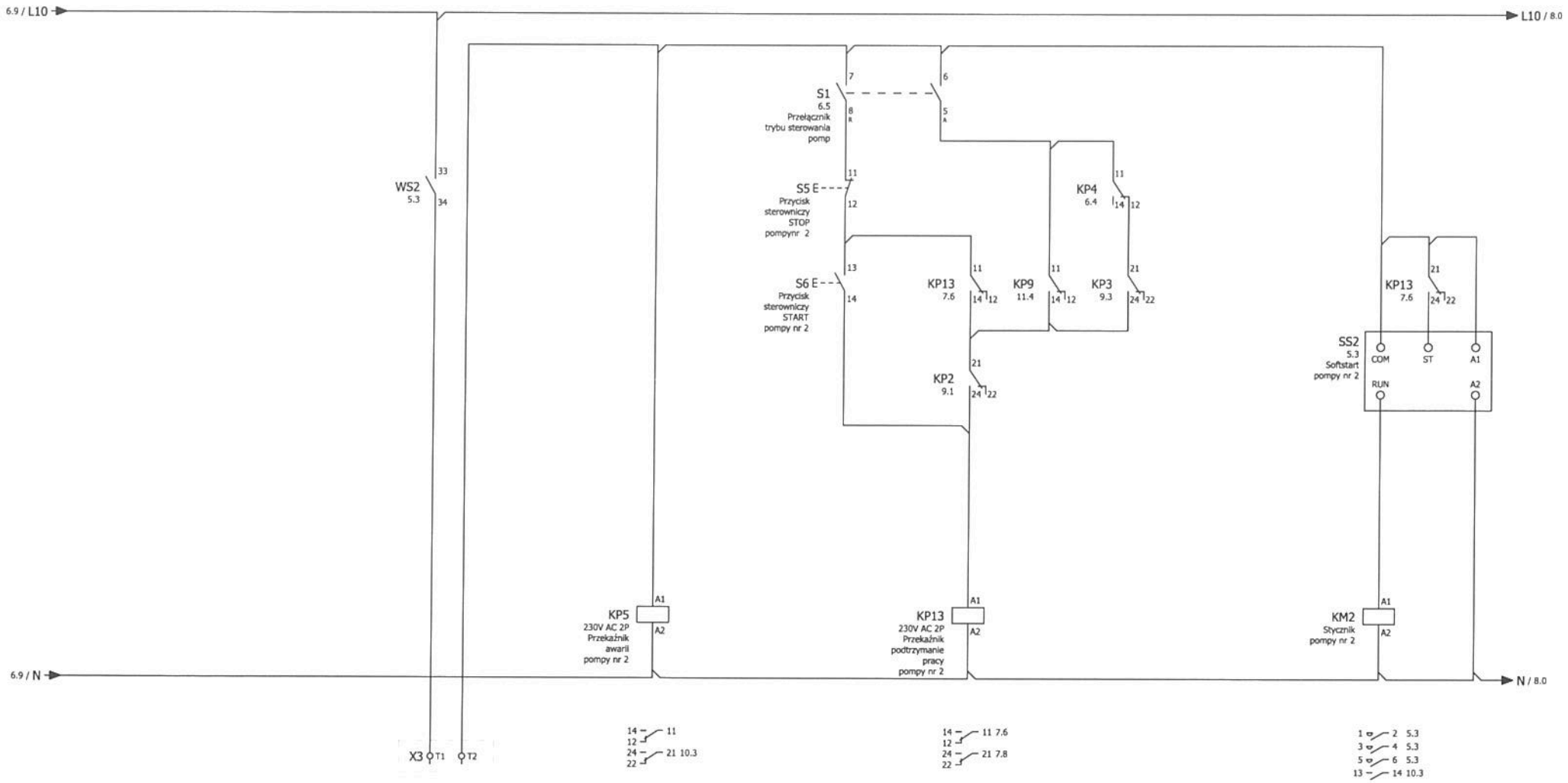

	TERMICZNE	AWARIA	RĘCZNY	AUTOMATYCZNY	STEROWANIE SOFTSTARTEM		
	ZABEZPIECZENIA POMPY		PRZEŁĄCZNIK TRYBU PRACY				
Projektant:	mgr inż. Paulina Leciejewska	nr upr: WKP/0444/POOE/18		Sterownie pompy nr 2	Projekt	Strona	7
08.2022					PŚ trzypompowa	Liczba stron	14

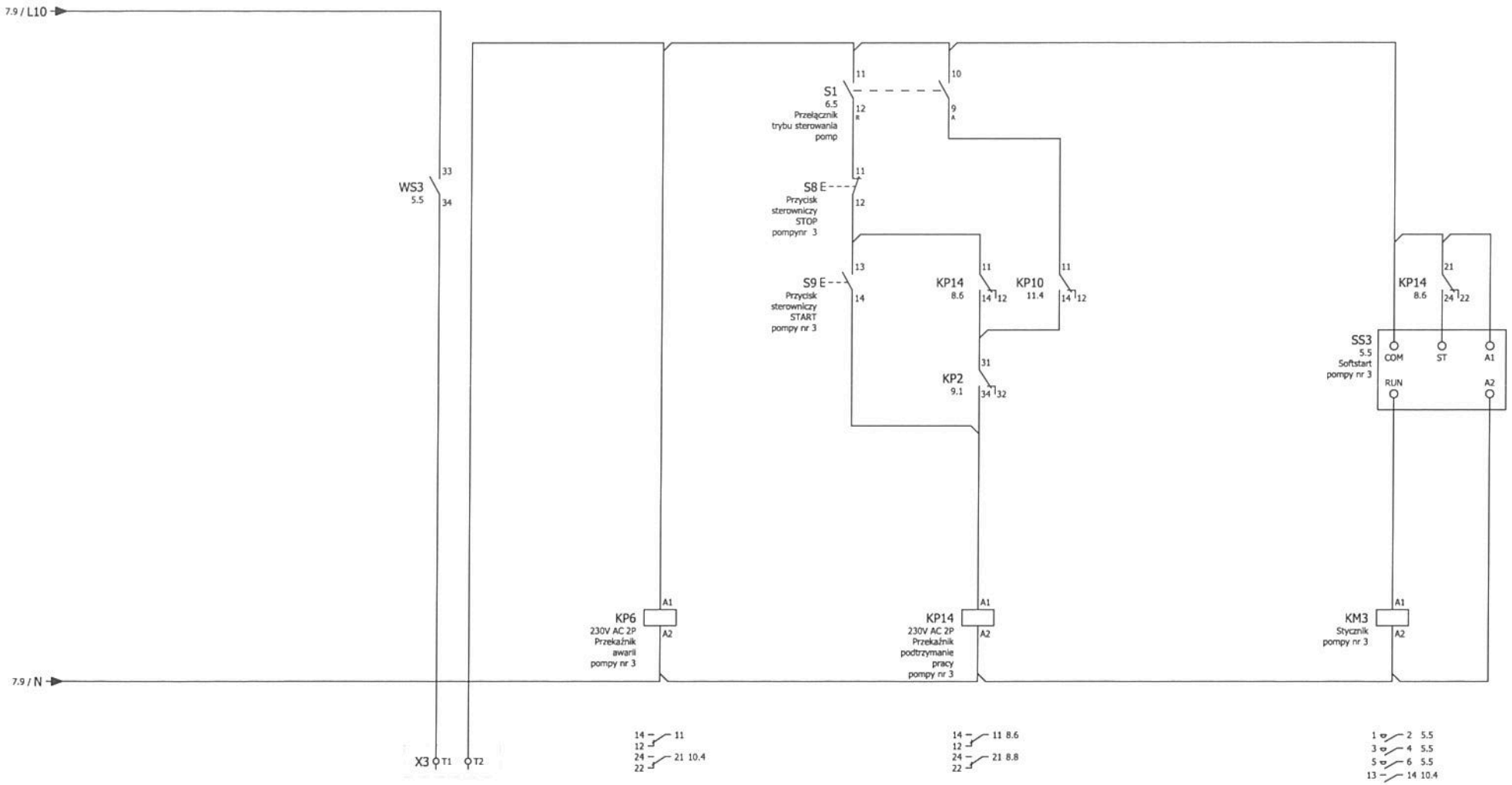

	TERMICZNE	AWARIA	RĘCZNY	AUTOMATYCZNY	STEROWANIE SOFTSTARTEM		
	ZABEZPIECZENIA POMPY		PRZEŁĄCZNIK TRYBU PRACY				
Projektant:	mgr inż. Paulina Leciejewska	nr upr: WKP/0444/POOE/18		Sterownie pompy nr 3	Projekt	Strona	8
08.2022					PŚ trzypompowa	Liczba stron	14

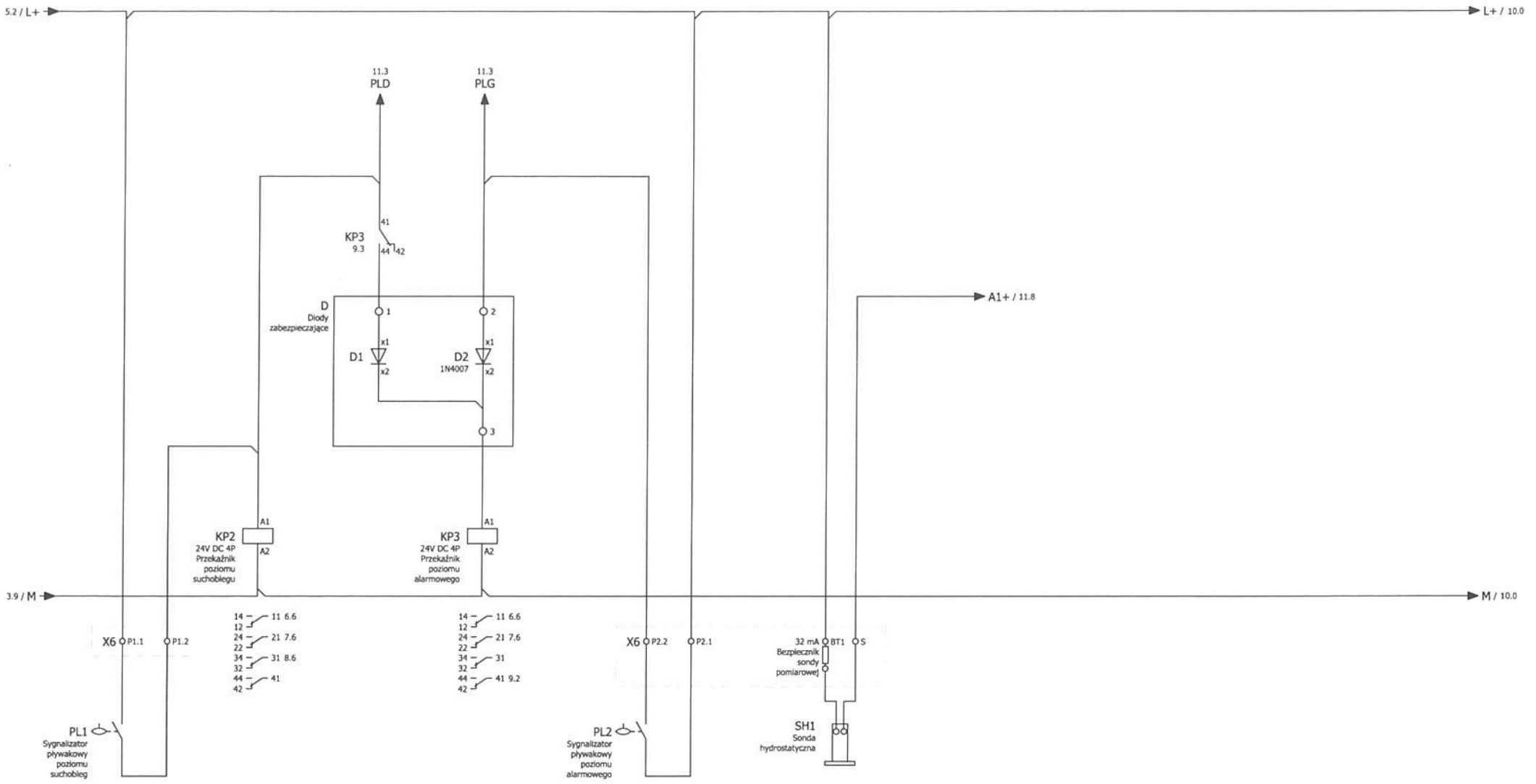

	PŁYWAK SUCHOBIEGU	PŁYWAK ALARMOWY	SONDA POMIARU POZIOMU	

Projektant:	mgr inż. Paulina Leciejewska	nr upr: WKP/0444/POOE/18		Czujniki pomiarowe	Projekt	Strona	9
08.2022					PŚ trzypompowa	Liczba stron	14

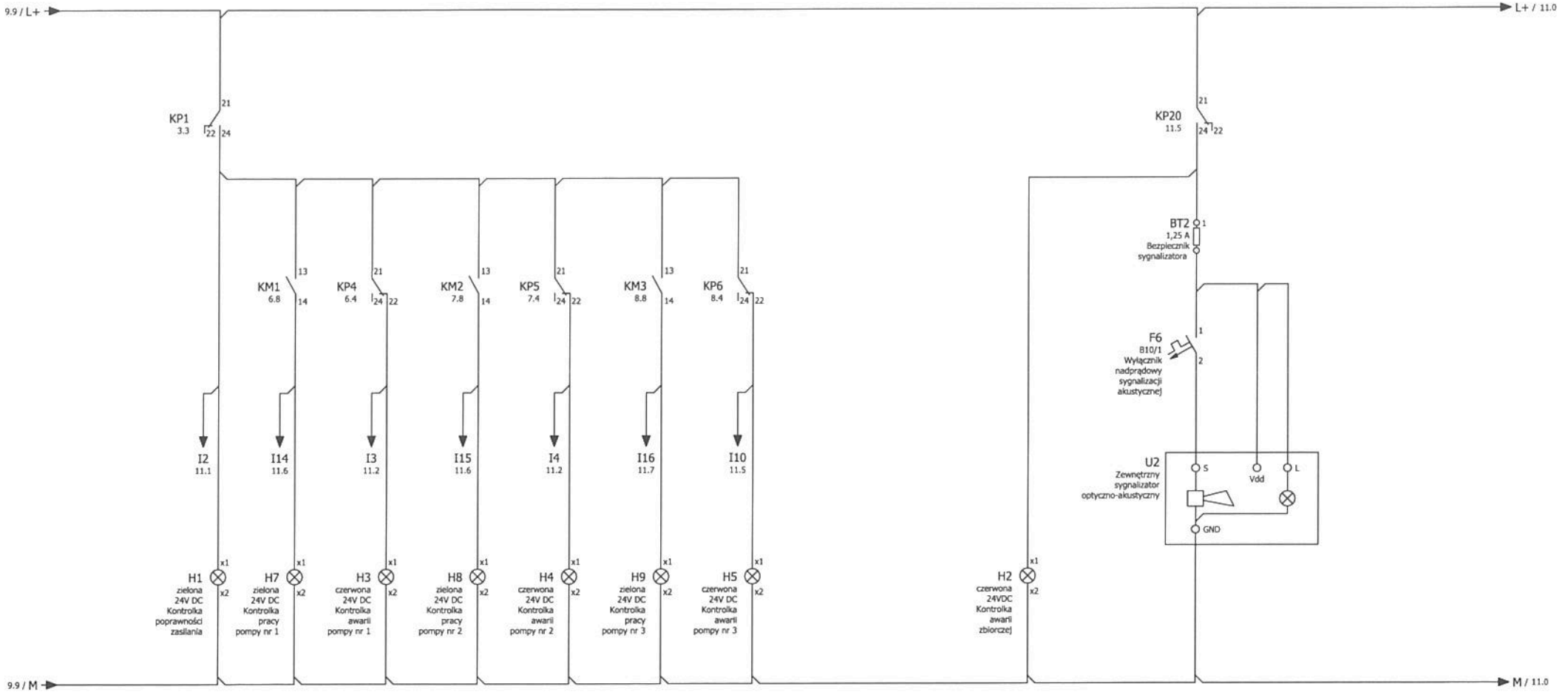

POPRAWNOŚĆ ZASILANIA	PRACA POMPY NR 1	AWARIA POMPY NR 1	PRACA POMPY NR 2	AWARIA POMPY NR 2	PRACA POMPY NR 3	AWARIA POMPY NR 3		SYGNALIZATOR OPTYCZNO-AKUSTYCZNY	
KONTROLKI SYGNALIZACYJNE									

Projektant:	mgr inż. Paulina Leciejewska	nr upr: WKP/0444/POOE/18		Sygnalizacja	Projekt	Strona	10
08.2022					PŚ trzypompowa	Liczba stron	14

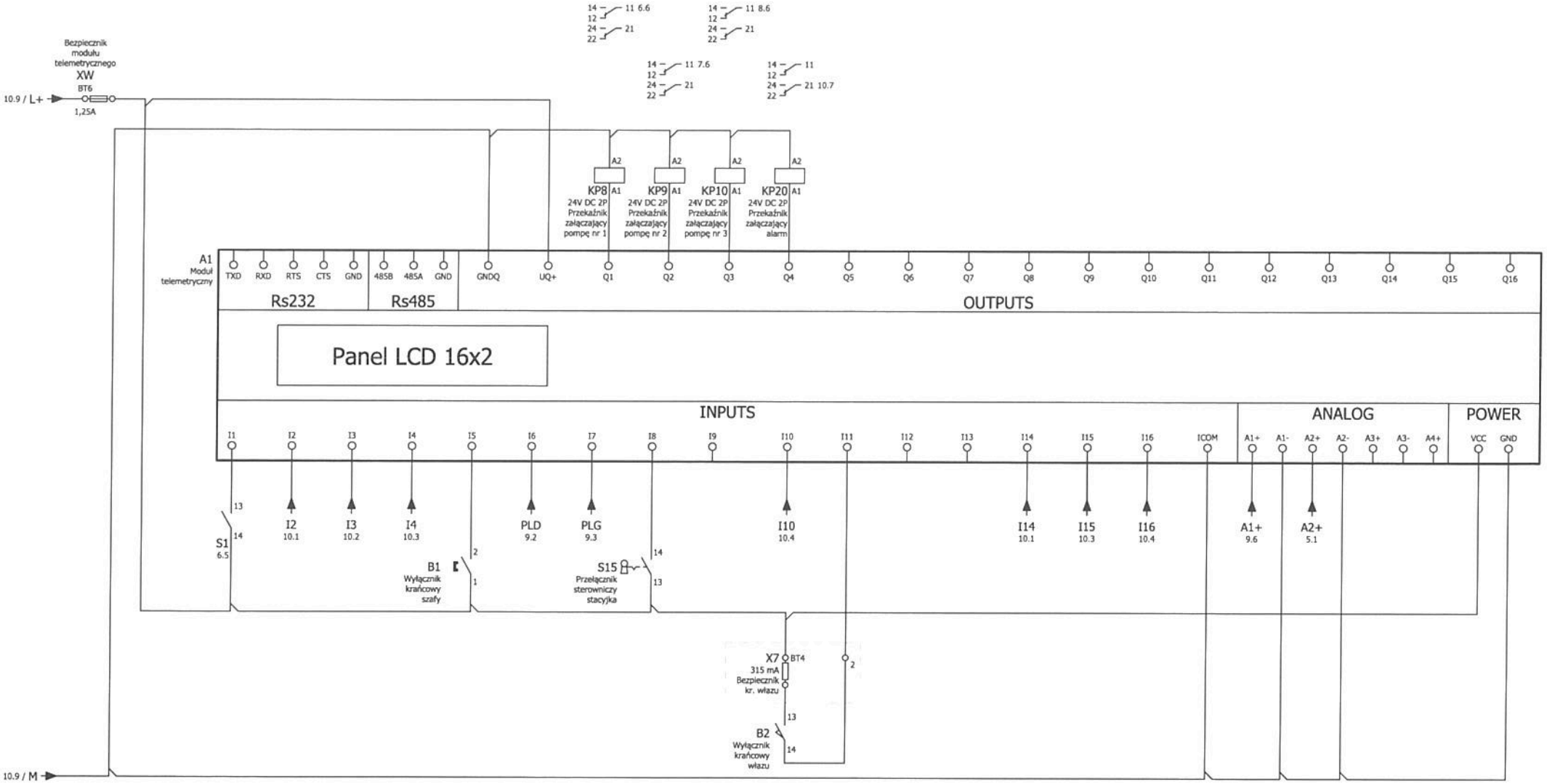

Projektant:	mgr inż. Paulina Leciejewska	nr upr: WKP/0444/POOE/18		Sterownik	Projekt	Strona 11
08.2022					PŚ trzypompowa	Liczba stron 14

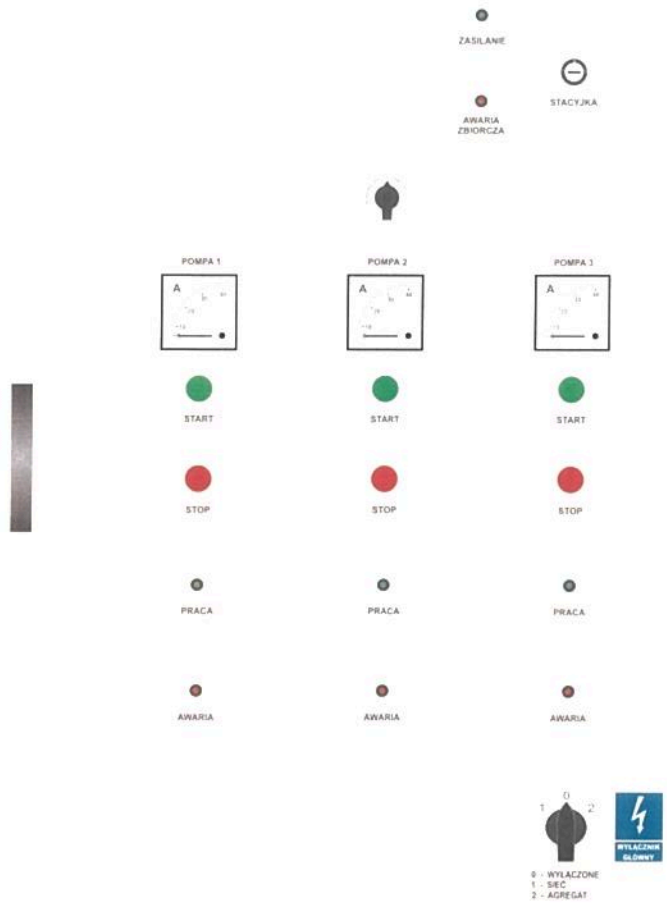

Projektant:	mgr inż. Paulina Leciejewska	nr upr: WKP/0444/POOE/18		Tablica synoptyczna	Projekt	Strona	12
08.2022					PŚ trzypompowa	Liczba stron	14

Oznaczenie	Opis	Plasowanie	Producent	Typ
A1	Moduł telemetryczny	11.1	TIM	Bluster
AMP1	Amperomierz pompy nr 1	5.1	WEIGERT	EQ72K
AMP2	Amperomierz pompy nr 2	5.3	WEIGERT	EQ72K
AMP3	Amperomierz pompy nr 3	5.5	WEIGERT	EQ72K
B1	Wyłącznik krańcowy szafy	11.3	C4	HO03B
E1	Grzałka	4.3	A ELECTRIC	SHT50
E2	Świetlówka	4.0	KANLUX	MERA TL-8
F1	Wyłącznik nadprądowy Czujnika kontroli napięcia zasilania	3.2	EATON	CLS6-C2/3
F3	Wyłącznik nadprądowy obwodów sterowania	3.3	EATON	CLS6-B10/1
F4	Wyłącznik nadprądowy obwodów zasilacza	3.5	EATON	CLS6-B10/1
F5	Wyłącznik nadprądowy gniazda serwisowego 230VAC i grzałki	4.2	EATON	CLS6-B16/1
F6	Wyłącznik nadprądowy sygnalizacji akustycznej	10.7	EATON	CLS6-B10/1
G1	Zasilacz 230VAC/24VDC	3.5	MEAN WELL	AD-55B-TH35
G2	Akumulator 1	3.6	MN POWER	MW 12V 1,3Ah
G3	Akumulator 2	3.6	MN POWER	MW 12V 1,3Ah
GN1	Gniazdo 230VAC	4.2	EATON	Z-SD230-BS
H1	Kontrolka poprawności zasilania	10.1	HanuLED	SMALL 24V DC
H2	Kontrolka awarii zbiorczej	10.6	HanuLED	SMALL 24V DC
H3	Kontrolka awarii pompy nr 1	10.2	HanuLED	SMALL 24V DC
H4	Kontrolka awarii pompy nr 2	10.3	HanuLED	SMALL 24V DC
H5	Kontrolka awarii pompy nr 3	10.4	HanuLED	SMALL 24V DC
H7	Kontrolka pracy pompy nr 1	10.2	HanuLED	SMALL 24V DC
H8	Kontrolka pracy pompy nr 2	10.3	HanuLED	SMALL 24V DC
H9	Kontrolka pracy pompy nr 3	10.4	HanuLED	SMALL 24V DC
KM1	Stycznik pompy nr 1	6.8	LOVATO	BF1810A230
KM2	Stycznik pompy nr 2	7.8	LOVATO	BF1810A230
KM3	Stycznik pompy nr 3	8.8	LOVATO	BF1810A230
KP1	Przekaźnik poprawności zasilania	3.3	FINDER	40.52.8.230.0000
KP1	=	3.3	FINDER	95.05SPA
KP2	Przekaźnik poziomu suchobiegu	9.1	FINDER	55.34.9.024.0040
KP2	=	9.1	FINDER	94.04SPA
KP3	Przekaźnik poziomu alarmowego	9.3	FINDER	55.34.9.024.0040
KP3	=	9.3	FINDER	94.04SPA
KP4	Przekaźnik awarii pompy nr 1	6.4	FINDER	40.52.8.230.0000
KP4	=	6.4	FINDER	95.05SPA
KP5	Przekaźnik awarii pompy nr 2	7.4	FINDER	40.52.8.230.0000
KP5	=	7.4	FINDER	95.05SPA
KP6	Przekaźnik awarii pompy nr 3	8.4	FINDER	40.52.8.230.0000
KP6	=	8.4	FINDER	95.05SPA
KP8	Przekaźnik załączający pompę nr 1	11.3	FINDER	40.52.9.024.0000
KP8	=	11.3	FINDER	95.05SPA
KP9	Przekaźnik załączający pompę nr 2	11.4	FINDER	40.52.9.024.0000
KP9	=	11.4	FINDER	95.05SPA
KP10	Przekaźnik załączający pompę nr 3	11.4	FINDER	40.52.9.024.0000
KP10	=	11.4	FINDER	95.05SPA

Oznaczenie	Opis	Plasowanie	Producent	Typ
KP12	Przekaźnik podtrzymanie pracy pompy nr 1	6.6	FINDER	40.52.8.230.0000
KP12	=	6.6	FINDER	95.05SPA
KP13	Przekaźnik podtrzymanie pracy pompy nr 2	7.6	FINDER	40.52.8.230.0000
KP13	=	7.6	FINDER	95.05SPA
KP14	Przekaźnik podtrzymanie pracy pompy nr 3	8.6	FINDER	40.52.8.230.0000
KP14	=	8.6	FINDER	95.05SPA
KP20	Przekaźnik załączający alarm	11.5	FINDER	40.52.9.024.0000
KP20	=	11.5	FINDER	95.05SPA
OP2	Ogranicznik przepięć typu II	2.5	LOVATO	SG2 4P A300
PP	Przetwornik prądowy	5.1	CARLO GAVAZZI	E83-2050
Q4	Wyłącznik różnicowoprądowy sterowania	2.8	EATON	CFI6-63A/4/003
S1	Przełącznik trybu sterowania pomp	6.5	APATOR	4G10-75-U
S2	Przycisk sterowniczy STOP pompy nr 1	6.5	LOVATO	LPCB104
S3	Przycisk sterowniczy START pompy nr 1	6.5	LOVATO	LPCB103
S5	Przycisk sterowniczy STOP pompynr 2	7.5	LOVATO	LPCB104
S6	Przycisk sterowniczy START pompy nr 2	7.5	LOVATO	LPCB103
S8	Przycisk sterowniczy STOP pompynr 3	8.5	LOVATO	LPCB104
S9	Przycisk sterowniczy START pompy nr 3	8.5	LOVATO	LPCB103
S15	Przełącznik sterowniczy stacyjka	11.4	SPAMEL	ST22-SAA-10
SS1	Softstart pompy nr 1	6.8	ABB	PSR25-600-70
SS2	Softstart pompy nr 2	7.8	ABB	PSR25-600-70
SS3	Softstart pompy nr 3	8.8	ABB	PSR25-600-70
U1	Czujnik kontroli napięcia zasilania	3.2	LOVATO	DMK70R1
U2	Zewnętrzny sygnalizator optyczno-akustyczny	10.7	C4	MR300
WA	Wtyka agregatu	2.3	POLAM-NAKŁO	3646-337
WA	=	2.3	Polam-Nakło	
WG	Przełącznik Sieć - 0 - Agregat	2.2	SPAMEL	SK63-4.8396\P03
WS1	Wyłącznik silnikowy pompy nr 1	5.1	LOVATO	SM1R 1800
WS2	Wyłącznik silnikowy pompy nr 2	5.3	LOVATO	SM1R 1800
WS3	Wyłącznik silnikowy pompy nr 3	5.5	LOVATO	SM1R 1800