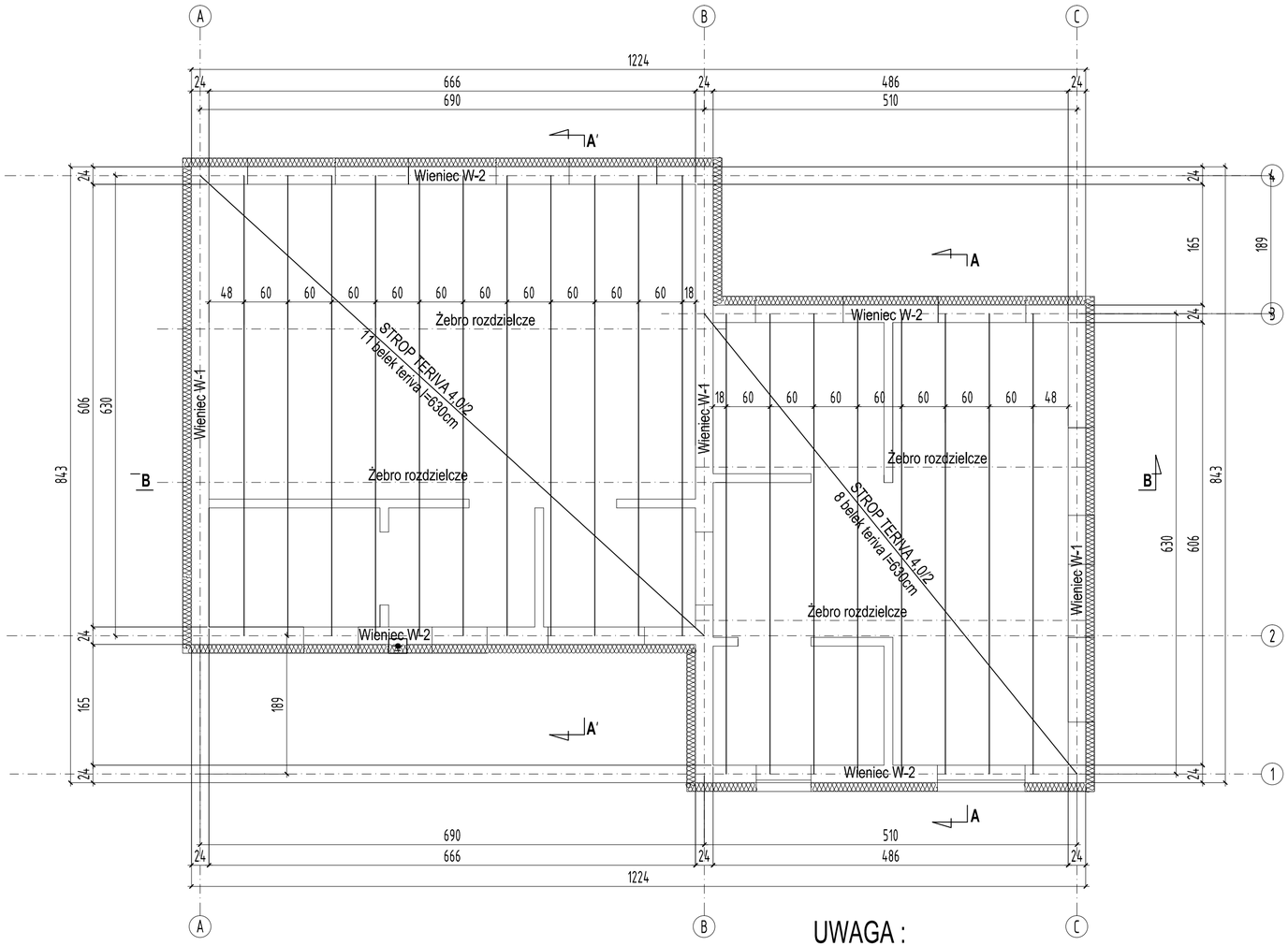

Wieniec W-1 - 24x24cm Lc=21,75m

SKALA 1:10

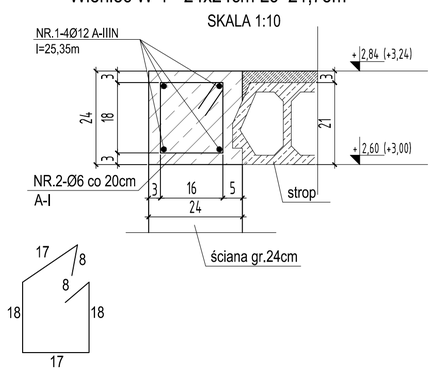

NR.2-Ø6 co 20cm
L=86cm, A-I szt.108

Wieniec W-2- 24x16cm Lc=24,50m

SKALA 1:10

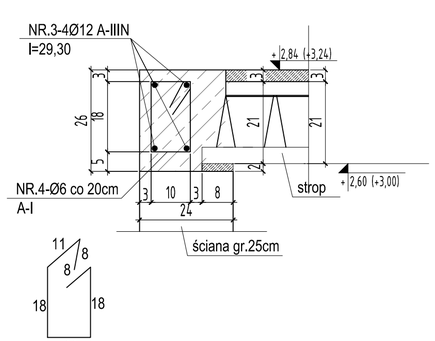

NR.4-Ø6 co 20cm
L=74cm, A-I -szt.122

UWAGA :

* Z UWAGI NA DUŻĄ ROZPIĘTOŚĆ STROPU NALEŻY WYKONAĆ DWA ŻEBRA ROZDZIELCZE
* ZGODNIE Z NORMĄ PN-B-03264;2002 W STROPIE NALEŻY WYKONAĆ ZBROJENIE PODPOROWE Z PRĘTÓW ZE STALI A-IIIN W POSTACI SIATEK ZGRZEWANYCH PŁASKICH. SIATKI NALEŻY UŁOŻYĆ WZDŁÓŻ WSZYSTKICH PODPÓR STAŁYCH STROPU NA KTÓRYCH OPIERAJĄ SIĘ BELKI. NA PODPORACH ŚRODKOWYCH UKŁADANE SĄ SIATKI P-1, A NA PODPORACH SKRAJBYCH SIATKI P-2. DOKŁADNE WYMIARY SIATEK PRZYJĄĆ WG INSTRUKCJI PRODUCENTA STROPU.

Nr Pręta	Średnica [mm]	Długość [m]	Liczba [szt]	Długość w [m] stal A-I 6	8	Długość w [m] dla średnic IIIN (B500SP) 8	10	12	16	20	stal A
W-1 - Wieniec szt.1											
1	12	25,35	4					101,40			
2	6	0,86	108	92,88							
Razem długość			[m]	92,9				101,4			
Ciężar 1mb			[kg]	0,222	0,395	0,395	0,617	0,888	1,578	2,466	
Razem ciężar dla 1 elem.			[kg]	20,6				90,0			
OGÓŁEM dla 1 elem.			[kg]	**20,6**				**90,0**			
Razem ciężar dla 1 elem.			[kg]	20,6				90,0			
OGÓŁEM *1,05 dla 1 elem.			[kg]	**21,6**				**94,5**			
W-2 Wieniec - szt.1											
3	12	29,30	4					117,20			
4	6	0,74	122	90,28							
Razem długość			[m]	90,3				117,2			
Ciężar 1mb			[kg]	0,222	0,395	0,395	0,617	0,888	1,578	2,466	
Razem ciężar dla 1 elem.			[kg]	20,0				104,1			
OGÓŁEM dla 1 elem.			[kg]	**20,0**				**104,1**			
Razem ciężar dla 1 elem.			[kg]	20,0				104,1			
OGÓŁEM *1,05 dla 1 elem.			[kg]	**21,0**				**109,3**			

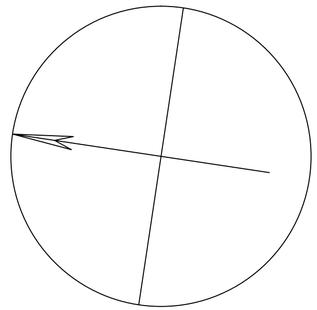

BETON : C 25/30
STAL ZBROJENIOWA : A-IIIN; A-I

H e k o
Halina Karmolińska - Słotkowska
ul. Jugosłowiańska 41,
60-301 Poznań

Inwestor:	Gmina Kowalewo Pomorskie, Plac Wolności 1, 87-410 Kowalewo Pomorskie			
Obiekt:	Rozbudowa, wyposażenie i podniesienie standardów technicznych i jakościowych PSZOK, przy ul. Brodnickiej 1 w Kowalewie Pomorskiem.			
Lokalizacja:	Kowalewo Pomorskie, ul. Brodnicka 1, działki: nr ewid. 39/4 i 39/12, obręb 1-Kowalewo, gmina Gmina Kowalewo Pomorskie, powiat golubio-dobrzyński, województwo kujawsko-pomorskie			
Nazwa rysunku:	BUDYNKI KUBATUROWE - ob.B1, B2 RZUT KONSTRUKCJI NA POZ. STROPU			
Branża:	KONSTRUKCJA	Specjalność	Nr uprawnień	Podpis
Projektował:	inż. Ewa Wojtkowiak	uprawnienia budowlane do projektowania i kierowania robotami budowlanymi bez ograniczeń w specjalności konstrukcyjno-budowlanej	WKP/0045/PWOK/05	
Opracował:				
Sprawdził:	inż. Awana Borowicz	uprawnienia budowlane do projektowania i kierowania robotami budowlanymi bez ograniczeń w specjalności konstrukcyjno-budowlanej	65/WPOKK/UpB/2011	
NR PROJEKTU:	P_013_KOWALEWO POM_2017	SKALA: 1 : 50	STADIUM:	PROJEKT BUDOWLANY
REWIZJA:	00.00.00.00.00	DATA: 06.2017	NR RYSUNKU:	**PB_K-03**