ROZWINIĘCIE INSTALACJI KANALIZACJI SANITARNEJ

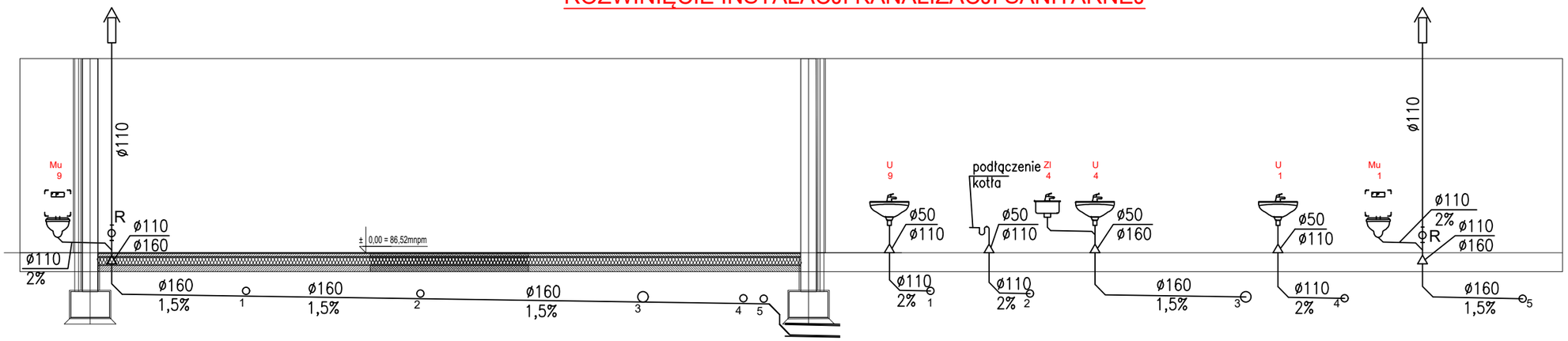

LEGENDA:

kanalizacja sanitarna

Um	Umywalka zwykła
Zl	Zlewozmywak
Mu	Muszla ustępowa z sedesem
Zm	Zmywarka
Zlp	Zlewozmywak przemysłowy na wys. 60 cm

SCHEMAT INSTALACJI WODY BYTOWEJ

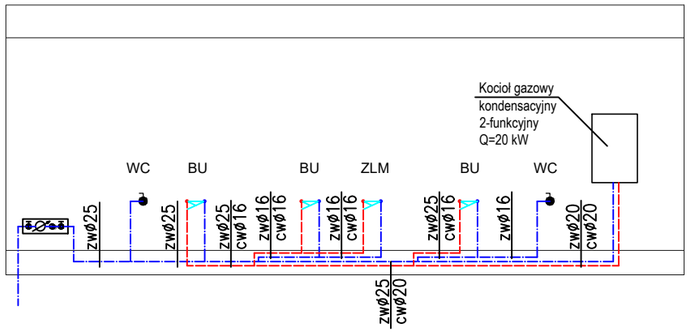

LEGENDA:

	Zimna woda użytkowa - pod stropem
	Ciepła woda użytkowa - pod stropem
zwø16	Oznaczenie średnicy przewodu
ZO	Zawór odcinający
	Wodomierz skrzydełkowy
	Zawór zwrotny antyskażeniowy
	Wylewka

BU - bateria umywalkowa
WC - zawór do wc
ZLM - bateria do zlewozmywaka

Heko
Halina Karmolińska - Słotkowska
ul. Jugosłowiańska 41,
60-301 Poznań

Inwestor:	Gmina Kowalewo Pomorskie, Plac Wolności 1, 87-410 Kowalewo Pomorskie				
Obiekt:	Rozbudowa, wyposażenie i podniesienie standardów technicznych i jakościowych PSZOK, przy ul. Brodnickiej 1 w Kowalewie Pomorskiem.				
Lokalizacja:	Kowalewo Pomorskie, ul. Brodnicka 1, działki: nr ewid. 39/4 i 39/12, obręb 1-Kowalewo, gmina Gmina Kowalewo Pomorskie, powiat golubsko-dobrzyński, województwo kujawsko-pomorskie				
Nazwa rysunku:	**INSTALACJE WOD-KAN - SCHEMATY**				
Branża:	sanitarna	Specjalność / Nr uprawnień			Podpis
Projektował:	mgr inż. Joanna Łukanty	uprawnienia budowlane do projektowania bez ograniczeń w specjalności instalacyjnej w zakresie sieci, instalacji i urządzeń: cieplnych, wentylacyjnych, gazowych, wodociągowych i kanalizacyjnych WKP/0336/PWOS/10			
Opracował:	mgr inż. Iwona Majewska-Kopeć mgr inż. Michał Sobczuk				
Sprawdził:	mgr inż. Halina Słotkowska-Karmolińska	uprawnienia budowlane do projektowania bez ograniczeń w specjalności instalacyjnej w zakresie sieci, instalacji i urządzeń: cieplnych, wentylacyjnych, gazowych, wodociągowych i kanalizacyjnych 26/P/97			
NR PROJEKTU:	P_013_KOWALEWO POM._2017	SKALA:	1 : 75	STADIUM:	PROJEKT BUDOWLANY
REWIZJA:	00.00.00.00.00	DATA:	05.2017	NR RYSUNKU:	**PB_IS_04**