PRZEKROJE KONSTRUKCYJNE PRZEZ NAWIERZCHNIE

przekrój przez naw. chodnika pod ob. 3 i 5

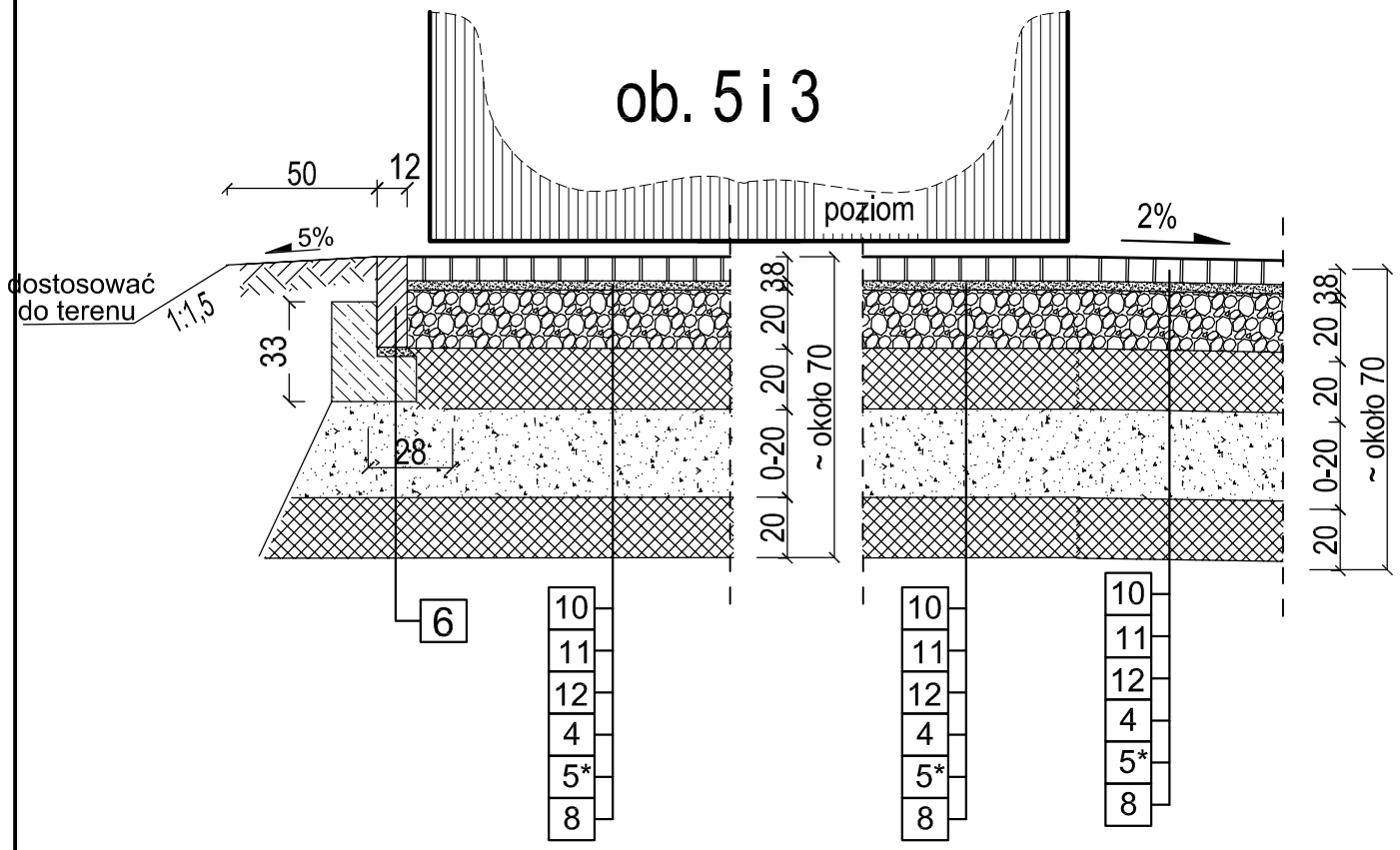

przekrój przez naw. placu z kostki; krawężnik wyniesiony +12cm

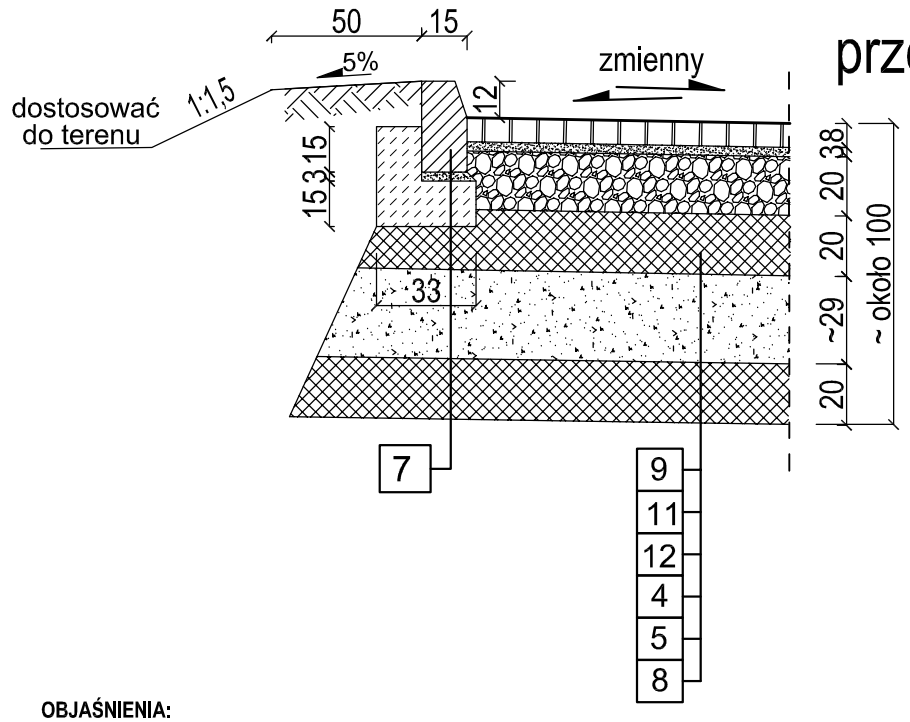

przekrój przez naw. placu z kostki +chodnik przy bud.

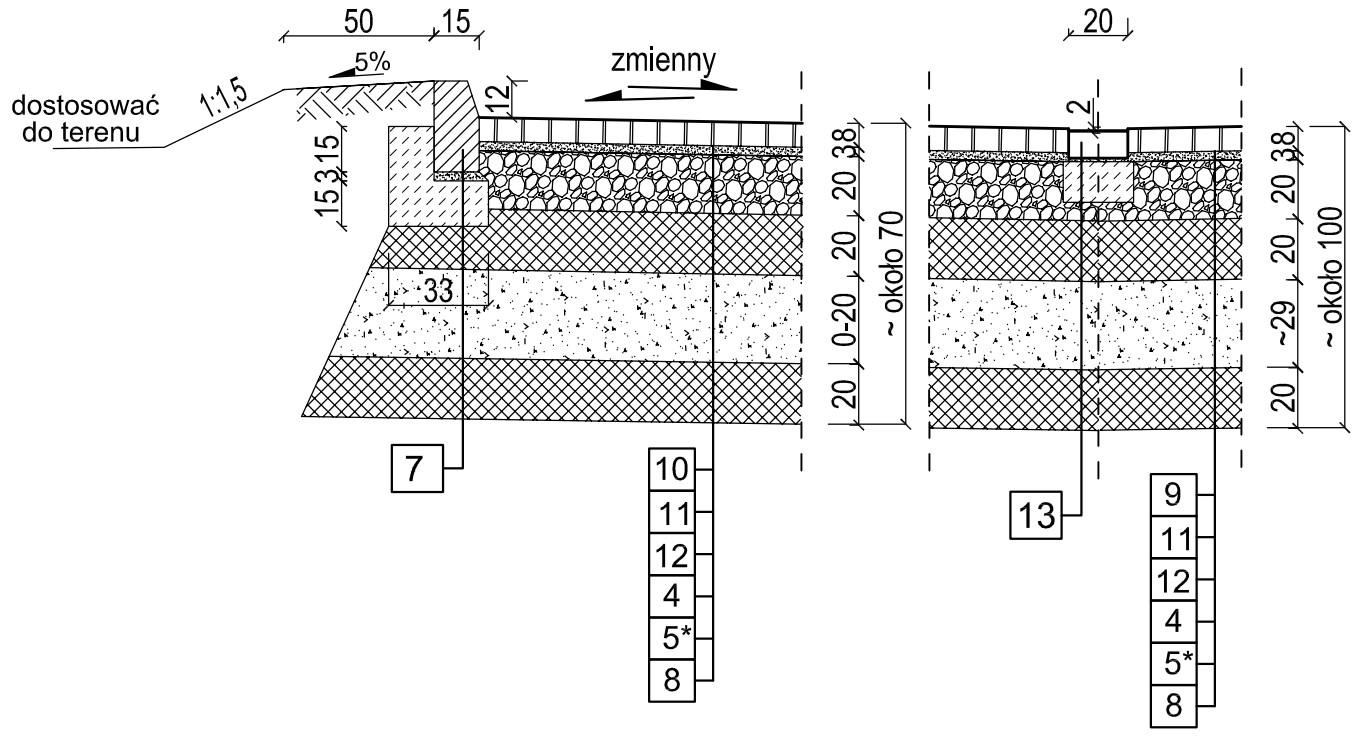

OBJAŚNIENIA:

1. Monolityczna płyta betonowa z hydrotechnicznego betonu cementowego C-30/37 (*XC4 XD2 XF4 W8 na kruszywie łamanym);* płyta dyblowana i kotwiona o gr. 23 cm
2. warstwa poślizgowa z folii
3. Podbudowa z chudego betonu C8/10 - grubości 15cm
4. Warstwa podbudowy z gruntu niespoistego stabilizowanego cementem Rm=2,5MPa - warstwa grubości 20cm - stabilizacja z dowozu
5. Warstwa podbudowy (mrozoochronna) z mieszanki niezwiązanej lub gruntu niewysadzinowego (naturalnego lub antropogenicznego) - grubość zmienna
6. Opornik betonowy drogowy o wymiarach 12x25cm z betonu wibroprasowanego na podsypce cementowo-piaskowej grubości 3cm i ławie z oporem z betonu C-12/15
7. Krawężnik betonowy drogowy o wymiarach 15x30cm z betonu wibroprasowanego na podsypce cem.-piask. grubości 3cm i ławie z betonu C-12/15
8. Warstwa ulepszonego podłoża (warstwa odcinająca na iłach) z gruntu stabilizowanego cementem Rm=2,5MPa - warstwa grubości 20cm - stabilizacja z dowozu
9. Kostka betonowa wibroprasowana - typ H grubości 8cm, kolor szary; (spoinowanie piaskiem)
10. Kostka betonowa wibroprasowana - typ H grubości 8cm, kolor czerwony; (spoinowanie piaskiem)
11. Podsypka cementowo-piaskowa - 3cm
12. Podbudowa zasadnicza z kruszywa łamanego stabilizowanego mechanicznie 0/31,5mm - 20cm
13. Ściek z kostki betonowej szerokości 20cm na ławie betonowej gr. 20cm. Ściek pomiędzy nawierzchnią chodnika/dojścia a naw. placu. Ściek 2cm poniżej nawierzchni

UWAGA:

5* - Według badań geotechnicznych w rejonie, w którym zaprojektowano chodniki, występują lepsze warunki geologiczne. Warstwą konstrukcyjną są piaski gliniaste występujące około 70cm poniżej terenu. W związku z powyższym warstwa wyrównawcza z kruszywa nie będzie występować. Warstwą mrozoochronną będzie warstwa oznaczona nr 8, czyli warstwa ulepszonego podłoża z gruntu stabilizowanego cementem Rm=2,5MPa.

H e k o
Halina Karmolińska - Słotkowska
ul. Jugosłowiańska 41,
60-301 Poznań

Inwestor:	Gmina Kowalewo Pomorskie, Plac Wolności 1, 87-410 Kowalewo Pomorskie				
Obiekt:	Rozbudowa, wyposażenie i podniesienie standardów technicznych i jakościowych PSZOK, przy ul. Brodnickiej 1 w Kowalewie Pomorskiem.				
Lokalizacja:	Kowalewo Pomorskie, ul. Brodnicka 1, działki: nr ewid. 39/4 i 39/12, obręb 1-Kowalewo, gmina Gmina Kowalewo Pomorskie, powiat golubsko-dobrzyński, województwo kujawsko-pomorskie				
Nazwa rysunku:	PRZEKROJE KONSTRUKCYJNE PRZEZ NAWIERZCHNIĘ PLACU				
Branża:	DROGOWA	Specjalność		Nr uprawnień	Podpis
Projektował:	mgr inż. Marcin Matysik	uprawnienia budowlane w specjalności drogowej do projektowania bez ograniczeń		WKP/0233/POOD/06	
Opracował:	inż. Marcin Olesiński				
Sprawdził:	mgr inż. Łukasz Szuba	uprawnienia budowlane do projektowania bez ograniczeń w specjalności konstrukcyjno-budowlanej		7131/190/P/2002	
NR PROJEKTU:	P_013_KOWALEWO POM._2017	SKALA:	1 : 25	STADIUM:	PROJEKT BUDOWLANY
REWIZJA:	00.00.00.00.00	DATA:	05.2017	NR RYSUNKU:	**PB_D-5.0**