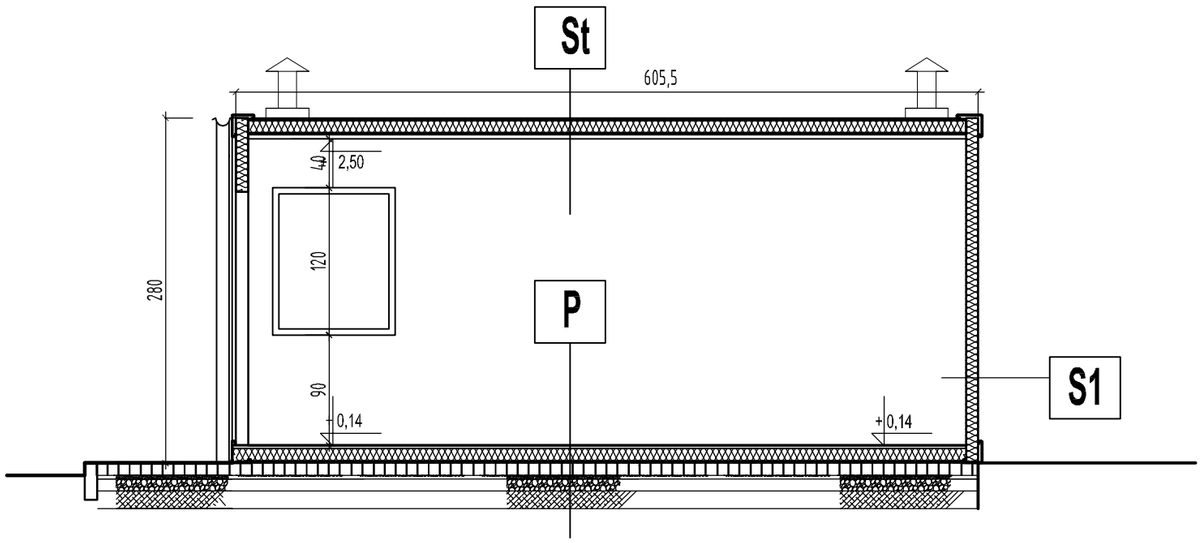

PRZEKRÓJ C-C

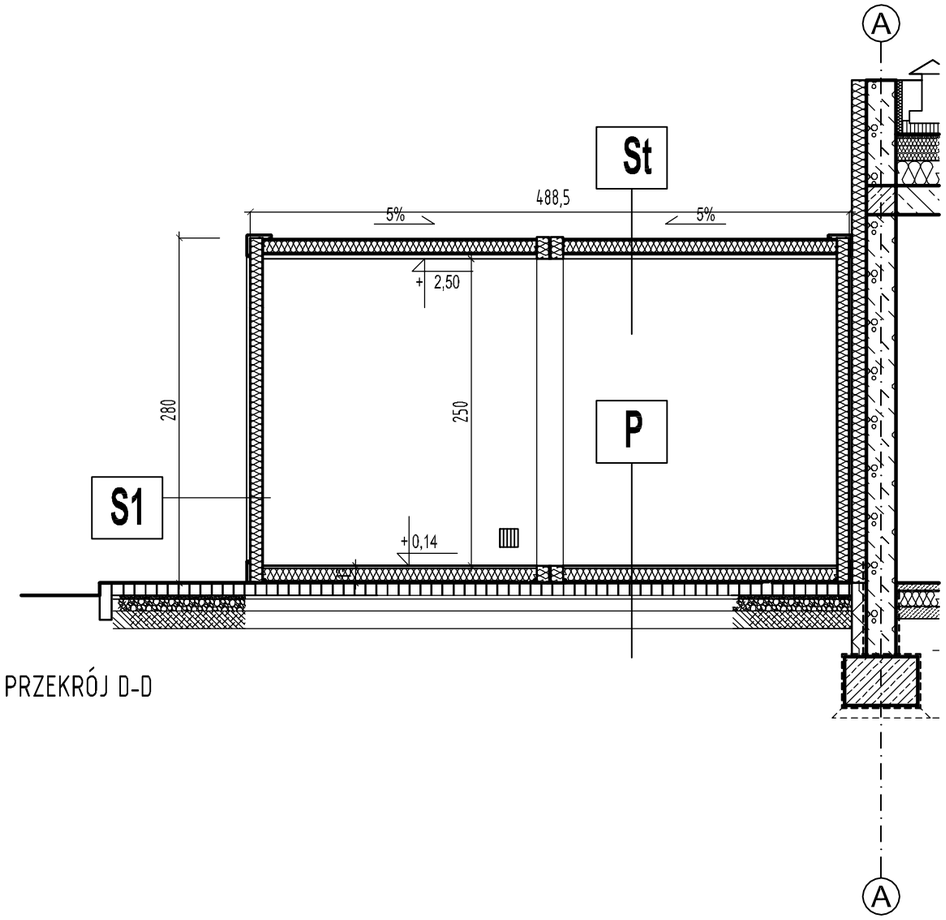

PRZEKRÓJ D-D

ST - Stropodach:
- Płyta warstwowa o grubości rdzenia 100 mm z wypełnieniem z pianki poliuretanowej,
- jednospadowy o pochyleniu 5%, w kolorze białym RAL 9010

S - Ściany zewnętrzne:
- Płyta warstwowa o grubości rdzenia 100 mm z wypełnieniem poliuretanowym, w układzie pionowym,
- kolor zewn. jasnoszary RAL 7038, kolor wewn. biały RAL 9010

P- Podłoga (warstwowo od góry):
- wykładzina PCV wg wytycznych producenta
- płyta wiórowa MFP o grubości 22 mm
- wełna mineralna o grubości 110 mm,
- blacha denna o grubości 0,55 mm, ocynkowana obustronnie, pokryta powłoką poliestrową,
- warstwy drogowe placu z kostki betonowej na podbudowie

Heko
Halina Karmolińska - Słotkowska
ul. Jugosłowiańska 41,
60-301 Poznań

Inwestor:	Gmina Kowalewo Pomorskie, Plac Wolności 1, 87-410 Kowalewo Pomorskie				
Obiekt:	Rozbudowa, wyposażenie i podniesienie standardów technicznych i jakościowych PSZOK, przy ul. Brodnickiej 1 w Kowalewie Pomorskiem.				
Lokalizacja:	Kowalewo Pomorskie, ul. Brodnicka 1, działki: nr ewid. 39/4 i 39/12, obręb 1-Kowalewo, gmina Gmina Kowalewo Pomorskie, powiat golubio-dobrzyński, województwo kujawsko-pomorskie				
Nazwa rysunku:	BUDYNKI KUBATUROWE - ob. B3 PRZEKRÓJ C-C, D-D				
Branża:	ARCHITEKTONICZNA	Specjalność / Nr uprawnień			Podpis
Projektował:	mgr inż. arch. Renata Sarnot	uprawnienia budowlane w specjalności architektonicznej do projektowania bez ograniczeń	7131/27/P/2004		
Opracował:	mgr inż. arch. Renata Sarnot				
Sprawdził:	mgr inż. arch. Kinga Marek	uprawnienia budowlane w specjalności architektonicznej do projektowania bez ograniczeń	65/WPOKK/UpB/2011		
NR PROJEKTU:	P_013_KOWALEWO POM._2017	SKALA:	1 : 50	STADIUM:	PROJEKT BUDOWLANY
REWIZJA:	00.00.00.00.00	DATA:	05.2017	NR RYSUNKU:	**PB_A-1.3**