- tynk silikatowy cienkowarstwowy na siatce
- styropian EPS-033 gr 12 cm
- bloczki z bet. komórkowego gr 24 cm
- tynk cementowo-wapienny 1,5cm

- styropian ekstrudowany XPS70-036 gr 12 cm
- pionowa izolacja przeciwwilgociowa hydroizolacyjna masa asfaltowa
- bloczki bet. M6 gr 24 cm
- pionowa izolacja przeciwwilgociowa hydroizolacyjna masa asfaltowa

- chudy beton C8/10 (B-10) gr.10 cm

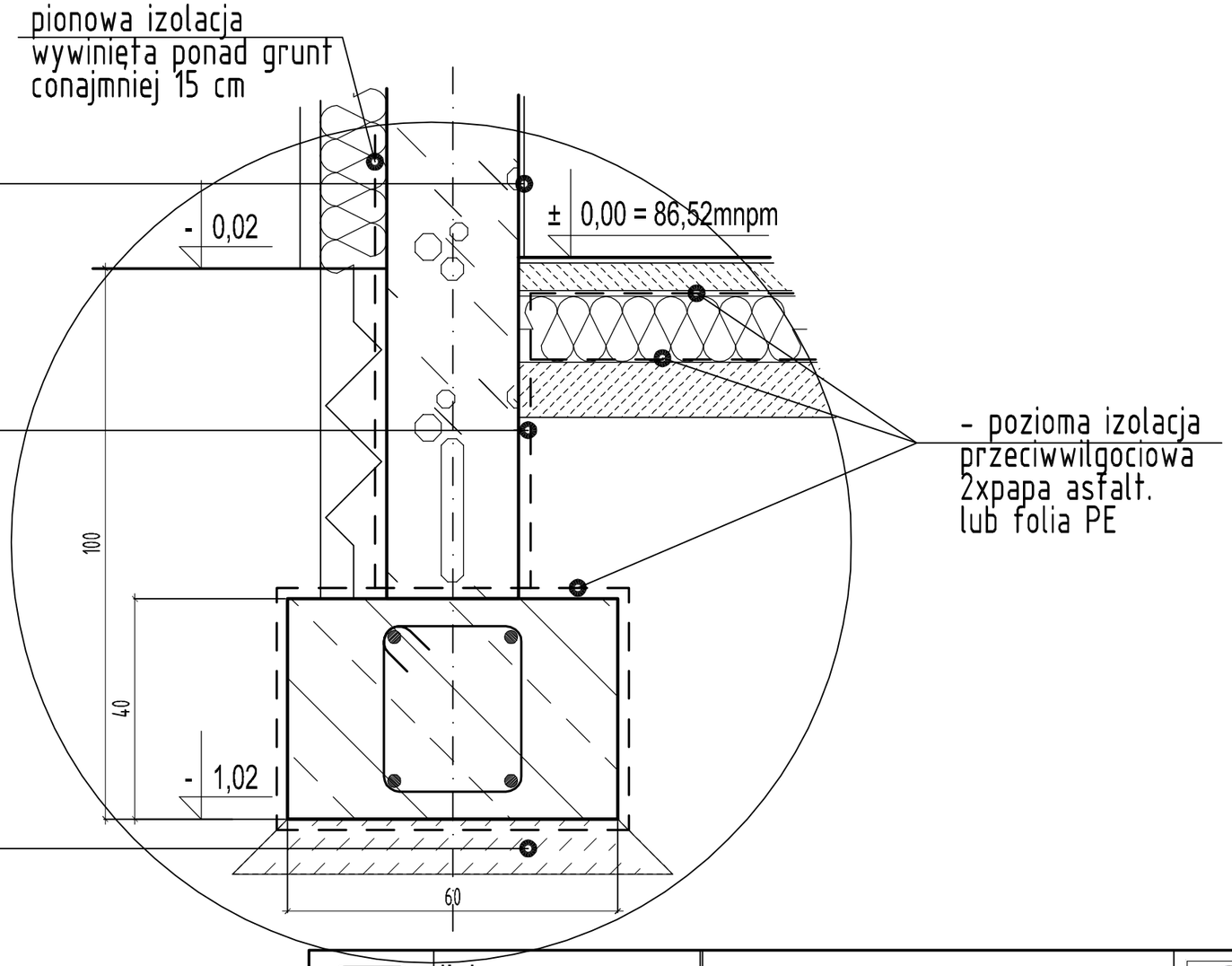

A - DETAL FUNDAMENTU
SKALA 1:10

	Heko **Halina Karmolińska - Słotkowska** ul. Jugosłowiańska 41, 60-301 Poznań				
Inwestor:	Gmina Kowalewo Pomorskie, Plac Wolności 1, 87-410 Kowalewo Pomorskie				
Obiekt:	Rozbudowa, wyposażenie i podniesienie standardów technicznych i jakościowych PSZOK, przy ul. Brodnickiej 1 w Kowalewie Pomorskiem.				
Lokalizacja:	Kowalewo Pomorskie, ul. Brodnicka 1, działki: nr ewid. 39/4 i 39/12, obręb 1-Kowalewo, gmina Gmina Kowalewo Pomorskie, powiat golubio-dobrzyński, województwo kujawsko-pomorskie				
Nazwa rysunku:	BUDYNKI KUBATUROWE B1 i B2	DETAL A - FUNDAMENT			
Branża:	ARCHITEKTONICZNA	Specjalność / Nr uprawnień			Podpis
Projektował:	mgr inż. arch. Renata Sarnot	uprawnienia budowlane w specjalności architektonicznej do projektowania bez ograniczeń 7131/27/P/2004			
Opracował:	mgr inż. arch. Renata Sarnot				
Sprawdził:	mgr inż. arch. Kinga Marek	uprawnienia budowlane w specjalności architektonicznej do projektowania bez ograniczeń 65/WPOKK/UpB/2011			
NR PROJEKTU:	P_013_KOWALEWO POM._2017	SKALA:	1 : 10	STADIUM:	PROJEKT BUDOWLANY
REWIZJA:	00.00.00.00.00	DATA:	05.2017	NR RYSUNKU:	**PB_A-1.5**