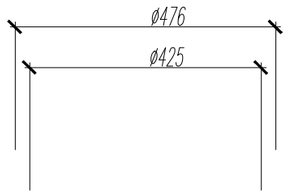

1 - kineta z PE lub PP Typ I,II,III lub IV
2 - uszczelka
3 - rura karbowana Ø425
4 - stożek żelbetowy
5 - uszczelka
6 - pokrywa żelbetowa A15

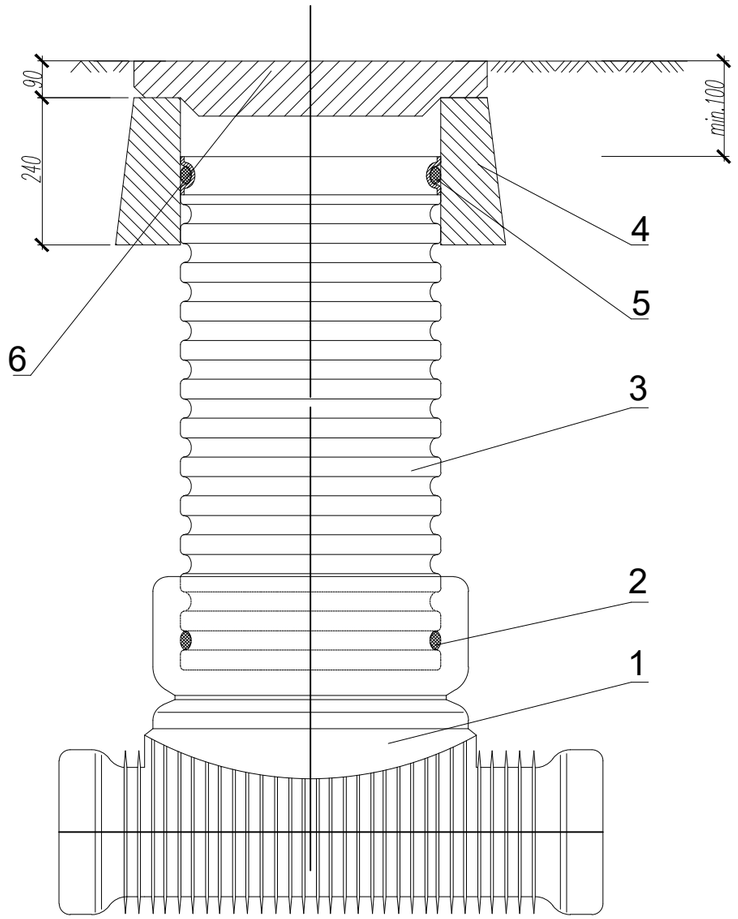

Heko
Halina Karmolińska - Słotkowska
ul. Jugosłowiańska 41,
60-301 Poznań

Inwestor:	Gmina Kowalewo Pomorskie, Plac Wolności 1, 87-410 Kowalewo Pomorskie				
Obiekt:	Rozbudowa, wyposażenie i podniesienie standardów technicznych i jakościowych PSZOK, przy ul. Brodnickiej 1 w Kowalewie Pomorskiem.				
Lokalizacja:	Kowalewo Pomorskie, ul. Brodnicka 1, działki: nr ewid. 39/4 i 39/12, obręb 1-Kowalewo, gmina Gmina Kowalewo Pomorskie, powiat golubsko-dobrzyński, województwo kujawsko-pomorskie				
Nazwa rysunku:	**Szczegół studni tworzywowej**				
Branża:	sanitarna	Specjalność / Nr uprawnień			Podpis
Projektował:	mgr inż. Joanna Łukanty	uprawnienia budowlane do projektowania bez ograniczeń w specjalności instalacyjnej w zakresie sieci, instalacji i urządzeń: cieplnych, wentylacyjnych, gazowych, wodociągowych i kanalizacyjnych WKP/0336/PWOS/10			
Opracował:	mgr inż. Iwona Majewska - Kopeć mgr inż. Michał Sobczuk				
Sprawdził:	mgr inż. Halina Słotkowska-Karmolińska	uprawnienia budowlane do projektowania bez ograniczeń w specjalności instalacyjnej w zakresie sieci, instalacji i urządzeń: cieplnych, wentylacyjnych, gazowych, wodociągowych i kanalizacyjnych 26/P/97			
NR PROJEKTU:	P_013_KOWALEWO POM._2017	SKALA:	wg rys.	STADIUM:	PROJEKT BUDOWLANY
REWIZJA:	00.00.00.00.00	DATA:	05.2017	NR RYSUNKU:	**PB_7.0**